WJ67013
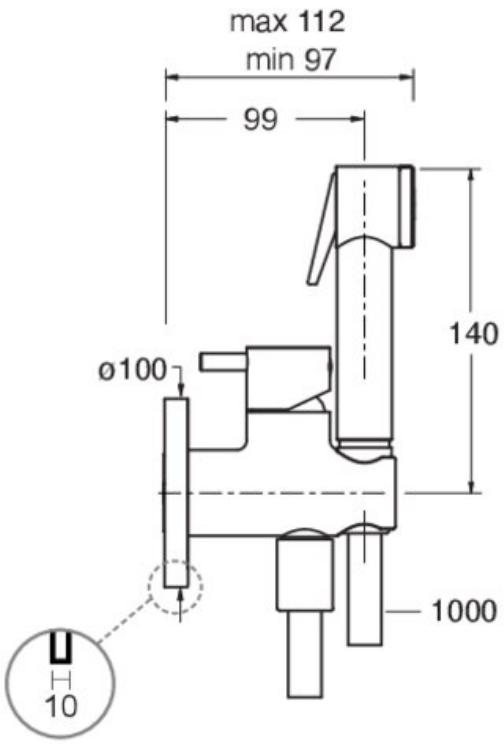
Kit WC mitigeur avec douchette et flexible