UD81051
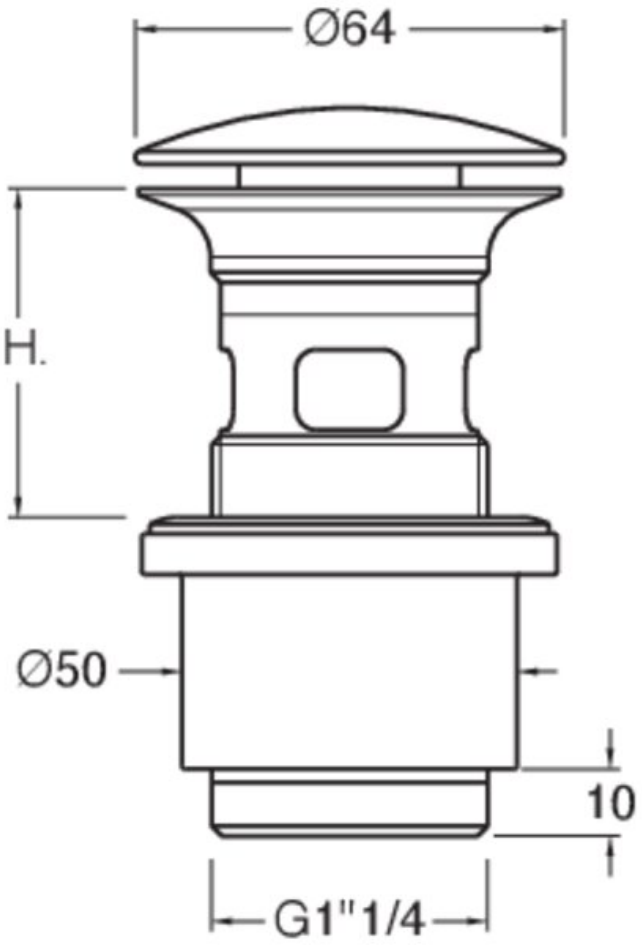
bonde laiton Up&Down® pour vasques avec trop plein