QS26651

CRISTINA RUBINETTERIE

ondyna
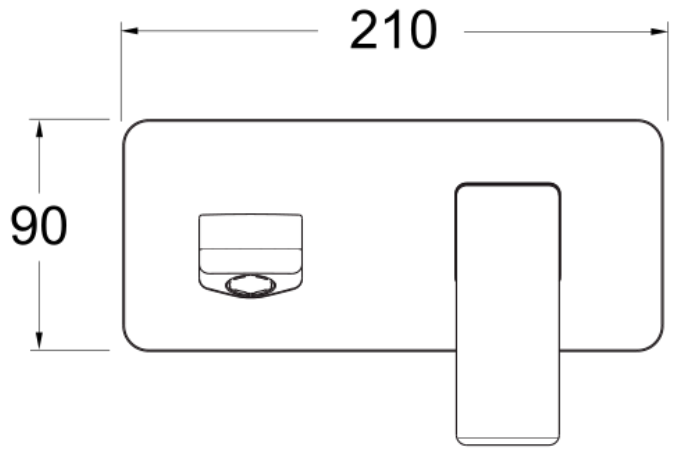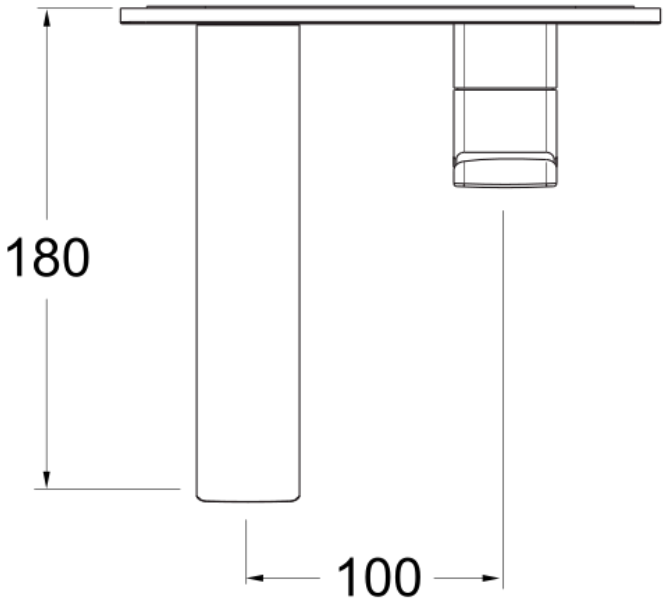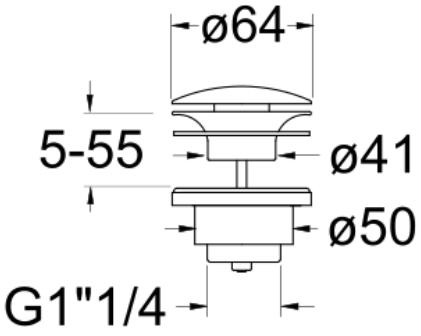
LAVABO MURAL QUADRI S AVEC PLAQUE SAILLIE 18 CM CHROME