PF60377
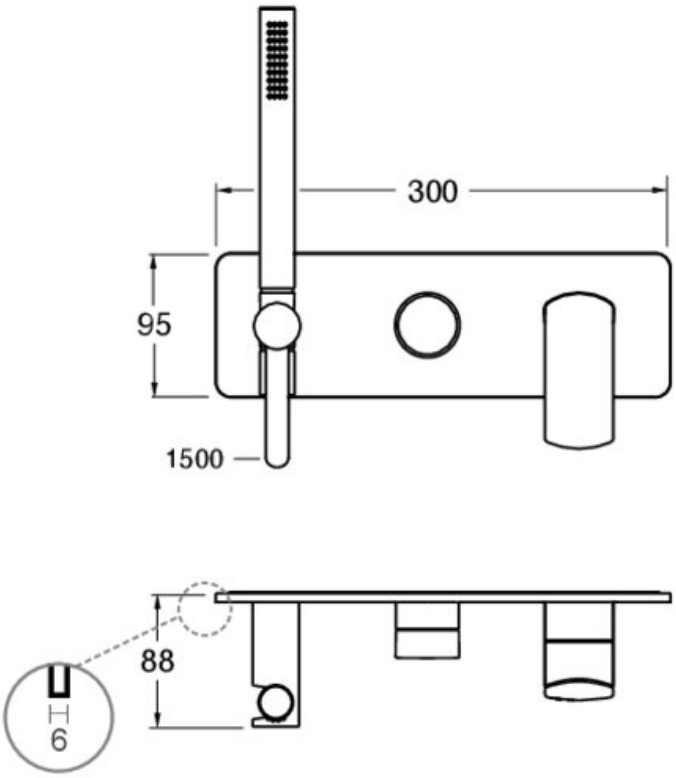
Mitigeur douche mural encastré 3 sorties