PF25734P
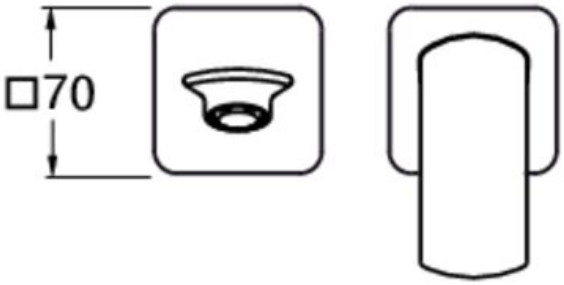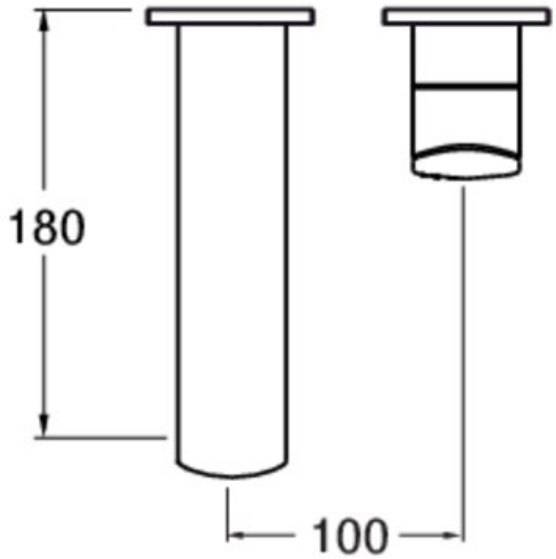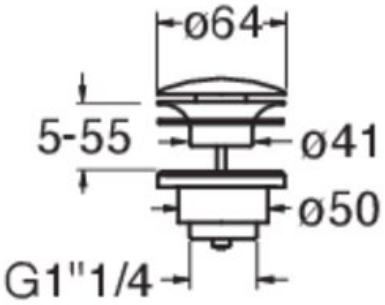
Lavabo mural avec rosaces bec 185 cm