FL20577

CRISTINA
RUBINETTERIE
ondyna
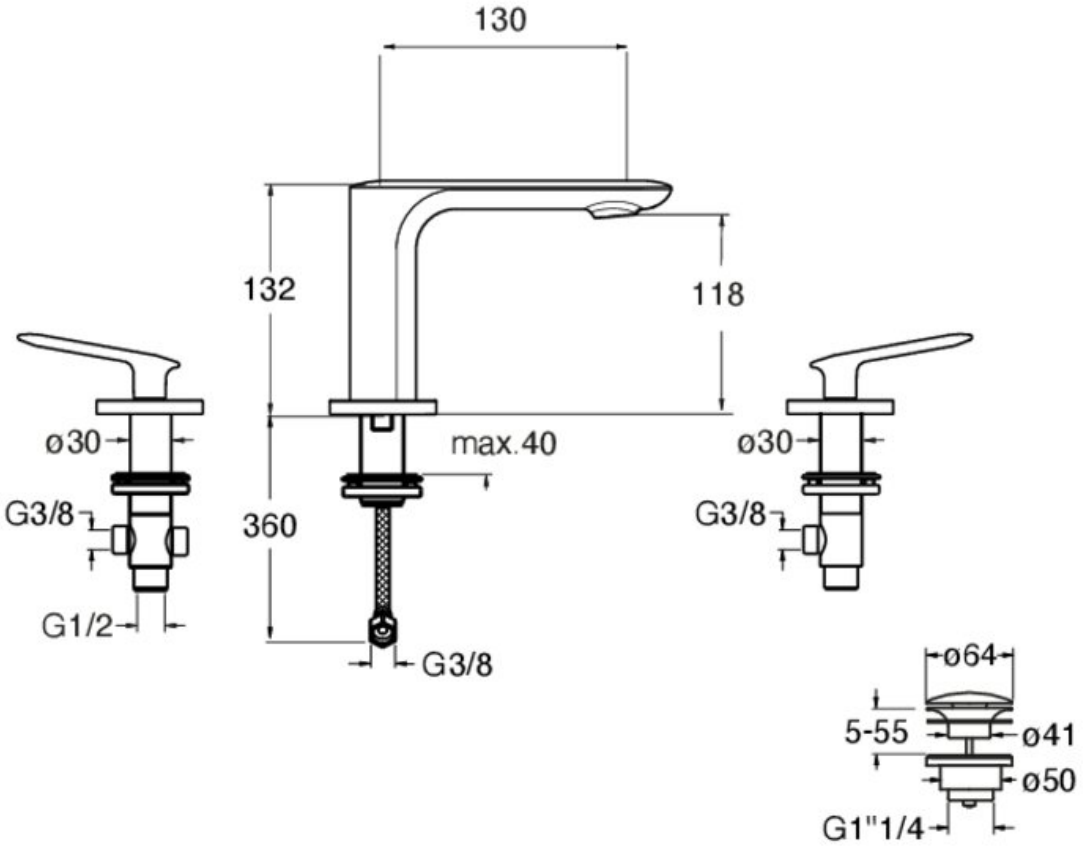
LAVABO MELANGEUR 3 TROUS FOIL METAL BROSSE