PG10477 : BAIN/DOUCHE PARIGI 4 TROUS SUR GORGE METAL BROSSE PARIGI

CRISTINA
RUBINETTERIE
ondyna

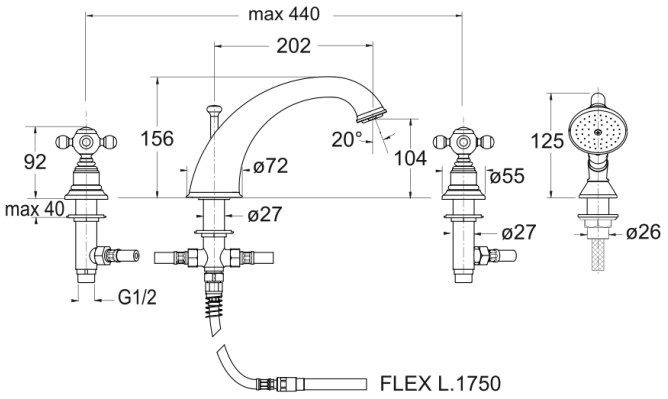

Caractéristiques

- Aérateur anticalcaire
- Saillie 160 mm
- Garantie 8 ans

ondyna.fr 7 ZAC de la Donnière - 69970 Marennes - France - Téléphone : +33 (0)4 72 78 85 10 - fax : +33 (0)0 72 78 85 11 - commandes@ondyna.fr