PF22075 : Lavabo avec vidage Up&Down® PROFILO

CRISTINA RUBINETTERIE
ondyna

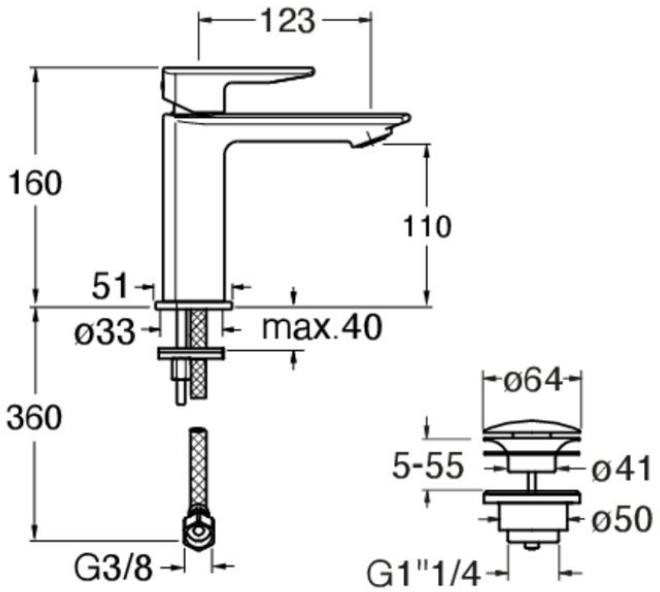

75 > chromé noir brossé

Caractéristiques

- Forme triangulaire
- Livré avec bonde Up&Down®

- Hauteur 160 mm
- Saillie 123 mm
- Hauteur sous bec 110 mm
- Garantie 8 ans