KN40051 : New Way CUCINA

CRISTINA
RUBINETTERIE
ondyna

51 > chromé

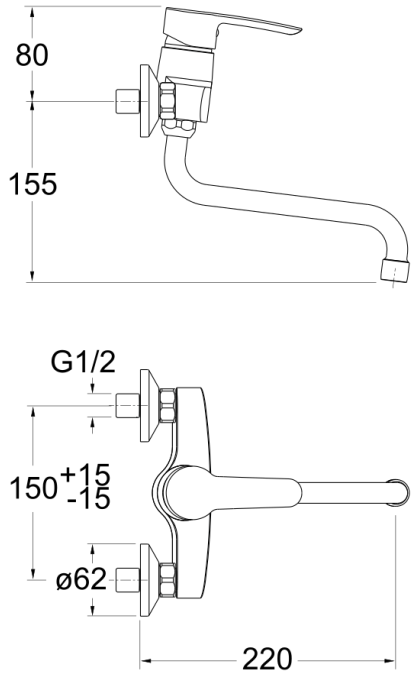

Caractéristiques

- Bec orientable
- Cartouche Life Time, économie d'eau
- Aérateur anticalcaire
- Saillie 220 mm
- Garantie 8 ans

ondyna.fr 7 ZAC de la Donnière - 69970 Marennes - France - Téléphone : +33 (0)4 72 78 85 10 - fax : +33 (0)0 72 78 85 11 - commandes@ondyna.fr