AC36677 : Siphon bouteille pour lavabo VIDAGE

CRISTINA
RUBINETTERIE
ondyna

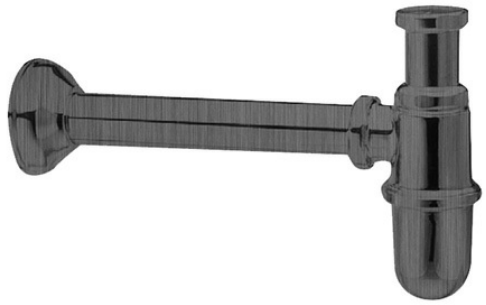

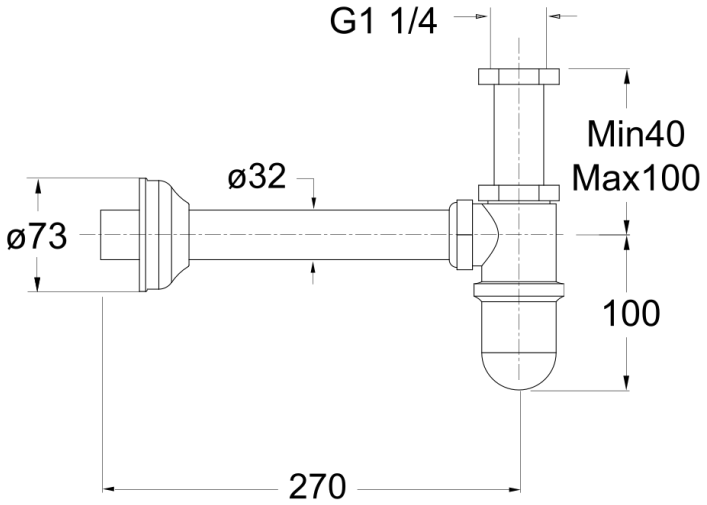

77 > métal brossé

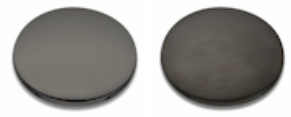

Caractéristiques

- Droit 35 cm
- 1"1/4
- Tube recoupable
- Garantie 99 ans